ՏԱՆԻՔԻ ԿՏՐՎԱԾՔ Մ 1:100

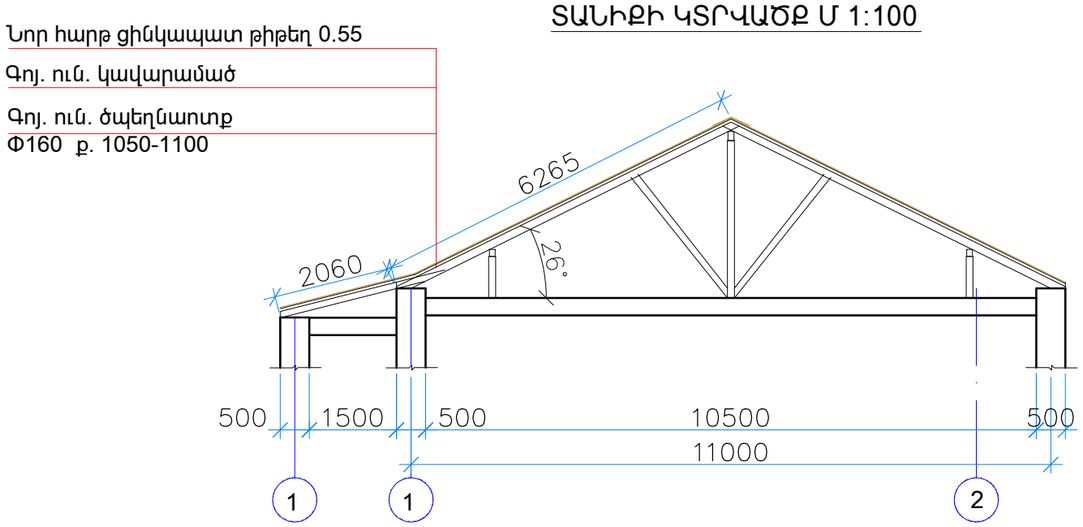

ՏԱՆԻՔԻ ՏԵՍՔԻ ՀԱՆԳՈՒՅՑ

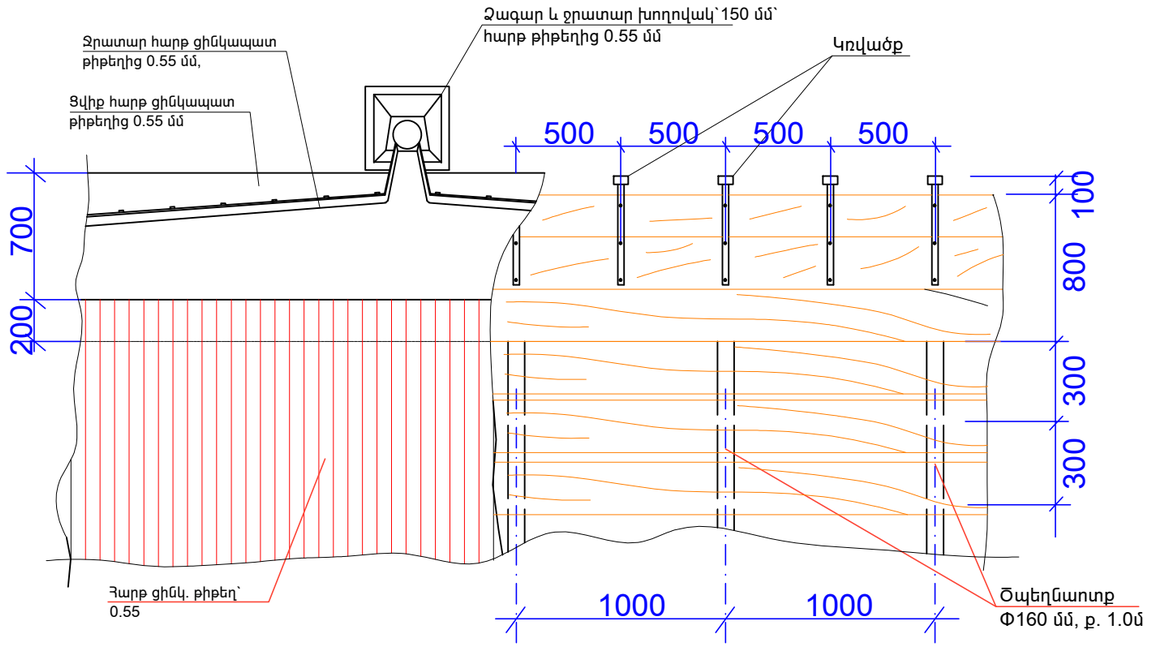

ՏԱՆԻՔԻ ԾԱԾԿՈՒՅԹԻ ԻՐԱԿԱՆԱՑՄԱՆ ԱՇԽԱՏԱՆՔՆԵՐ

N	ԱՇԽԱՏԱՆՔԻ ԱՆՎԱՆՈՒՄ	ՉԱՓՄԱՆ ՄԻԱՎՈՐ	ՔԱՆԱԿ
1	Ծածկույթ ցինկապատ թիթեղից 0.55 մմ /գոգնոցների, ենդովաների, օդափոխության պատուհանի թիթեղը ներառյալ/	մ/ք	855
2	Չեղնալուսամուտի տեղադրում	հատ	8
3	Զրատար խողովակ Φ150, 0.55 հարթ ցինկ. թիթեղից L=11.5մ	կոմպլ.	2
4	Զրատար՝ հարթ ցինկապատ թիթեղից -0.55 մմ	գմ	156.5
5	Զրատարի տախտակ b=800	մ/խ	6.3
6	Տանիքի ճակատային հատվածներում նոր տախտակների իրականացում 50մմ հաստությամբ- 4մք	մ/խ	0.2
7	Հարթ ցինկապատ թիթեղ /ճակատային տախտակների հատվածներում/ -0.55 մմ	մ/ք	4.0
8	Կավարամածի վնասված, քայքայված տախտակի փոխարինում նոր տախտակով	մ/խ	12.0
9	Քայքայված փայտե էլեմենտների փոխարինում	մ/խ	1.9
10	Բացակայող ճարմանդների և կապերի ավելացում	կգ	15
11	Տանիքի նոր ճաղաշարի տեղադրում ներկումով	գմ	145
12	Տանիքի փայտե կրող էլեմենտների մշակում հականեխիչ և հակահրդեհային նյութերով/գոյ. ուն և ավելացրած/	մ/խ	10.5
13	Կավարամածի և ջրատարի տախտակի մշակում հակահրդեհային նյութերով	մ/ք	855
14	Կավարամածի և ջրատարի տախտակի մշակում հականեխիչ նյութերով	մ/խ	43.0
15	Խարամի շերտ 100մմ	մ/ք	800

ԾԱՆՈԹՈՒԹՅՈՒՆ

1.ՍՈՒՅՆ ԹԵՐԹԸ ԴԻՏԵԼ՝ ՃԾ-4, 5, 7 ԹԵՐԹԵՐԻ ՀԵՏ ՀԱՄԱՏԵՂ:

ՊԱՇՏՈՆ	ԱՆՈՒՆ ԱԶԳԱՆՈՒՆ	ՍՏՈՐԱԳՐ.	ԱՄՍԱԹ.
ՏՆՕՐԵՆ	Հ. ՕՀԱՆՅԱՆ		
ՆԱԽԱԳԾԵՑ	Հ. ՕՀԱՆՅԱՆ		

ԿԵՆՏՐՈՆ ՎԱՐՉԱԿԱՆ ՇՐՋԱՆԻ, ՏԻԳՐԱՆ ՄԵԾ 45 ԲԱՁՄԱԲՆԱԿԱՐԱՆ ՇԵՆՔԻ ԹԵՔ ՏԱՆԻՔԻ ՀԻՄՆԱՆՈՐՈԳՈՒՄ

ՃԱՐՏԱՐԱՊԵՏԱՇԻՆԱՐԱՐԱԿԱՆ ՄԱՍ	ՓՈՒԼ	ԹԵՐԹ	ԹԵՐԹԵՐ
	ԱՆ	ՃԾ-6	6

ԿՏՐՎԱԾՔ, ՀԱՆԳՈՒՑ ԵՎ ՄԱՍՆԱԳԻՐ

«ՕՀԱՆՅԱՆ ԻՆԴԱՍԹՐԻԶ» ՍՊԸ
Լից. N16107

Ohanyan Industries